ŁOŻYSKA W OPRAWACH
TYP: UCP

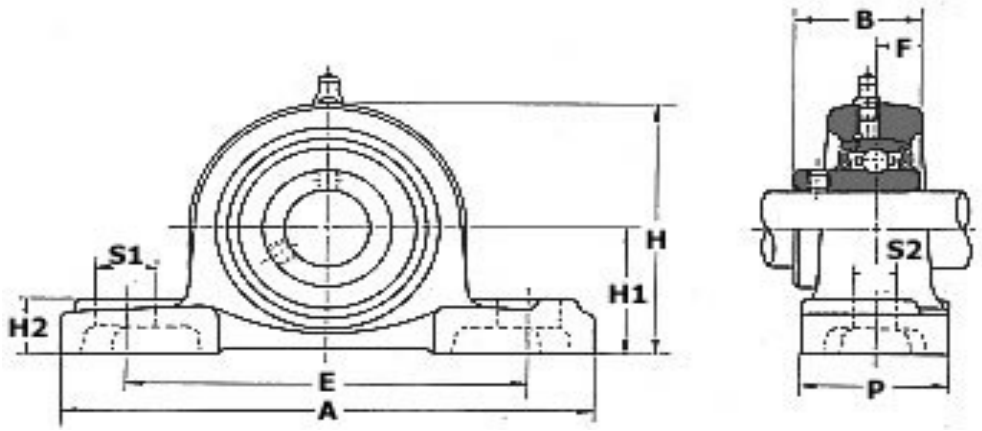

symbol	średnica	H1	A	E	P	S1	S2	H2	H	B	F	śruba mocująca	waga
	wymiar [mm]												[kg]
UCP202	15	30,2	127	95	38	13	19	14	62	31	12,7	M10	0,6
UCP203	17	30,2	127	95	38	13	19	14	62	31	12,7	M10	0,6
UCP204	20	33,3	127	95	38	13	19	14	65	31	12,7	M10	0,7
UCP205	25	36,5	140	105	38	13	19	15	70	34	14,3	M10	0,8
UCP206	30	42,9	165	121	48	17	20	17	83	38,1	15,9	M14	1,3
UCP207	35	47,6	167	127	48	17	21	19	94	42,9	17,5	M14	1,6
UCP208	40	49,2	184	137	54	17	25	19	100	49,2	19	M14	2
UCP209	45	54	190	146	54	17	22	20	108	49,2	19	M14	2,3
UCP210	50	57,2	206	159	60	20	25	22	114	51,6	19	M16	2,7
UCP211	55	63,5	219	171	60	20	25	22	126	55,6	22,2	M17	3,3
UCP212	60	69,8	241	184	70	20	25	25	138	65,1	25,4	M18	4,7
UCP213	65	76,2	265	203	70	25	29	27	150	65,1	25,4	M20	5,6
UCP214	70	79,4	266	210	72	25	31	27	156	74,6	30,2	M20	7,3
UCP215	75	82,6	275	217	74	25	31	28	163	77,8	33,3	M20	7,9
UCP216	80	88,9	292	232	78	25	31	30	175	82,6	33,3	M20	10
UCP217	85	95,2	310	247	83	25	31	32	187	85,7	34,1	M20	12,2
UCP218	90	101,6	327	262	88	22	33	34	200	96	39,7	M20	14,7